TERRESTRES
ANTENA YAGI GSM 860-960 MHz
YAGI

TMX-900/15

GSM

www.tagra.net

TMX-900/15 - ANTENA YAGI GSM 860-960 MHz

Elementos	**12**
Potencia	**200W**
Ganancia	**15 dBd (17,15 dBi)**
Impedancia	**50 ohm**
Material	**Aluminio anodizado**
R.O.E - S.W.R - T.O.S	**1,5:1**
Tipo de montaje	**Mástil 0,030-0,045 m**
Tipo de conector	**Conector N hembra**
Polarización	**Vertical y horizontal**
Tipo de ajuste	**Gamma Match**
Soporte	**Incluido**
Longitud elemento	**0,035 m**
Longitud	**0,80 m**
Peso	**1,05 kg**

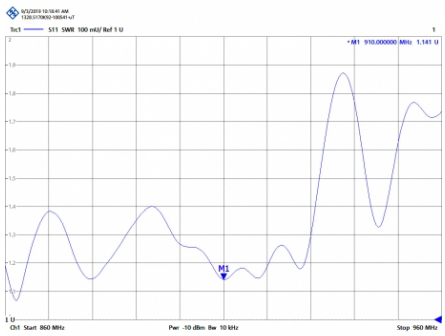

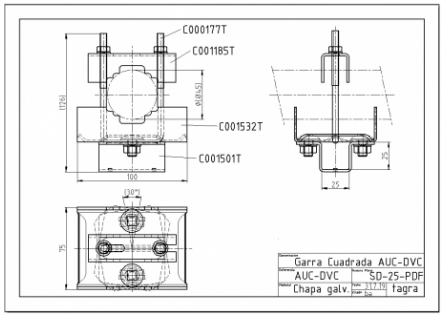

Todas las especificaciones están sujetas a modificaciones sin previo aviso

ANTENAS TAGRA
CAMI DEL MIG, 62 Nave 11 A - 08349 CABRERA DE MAR
BARCELONA - ESPAÑA
Tel.:(+34) 937 533 912 - info@tagra.net - www.tagra.net